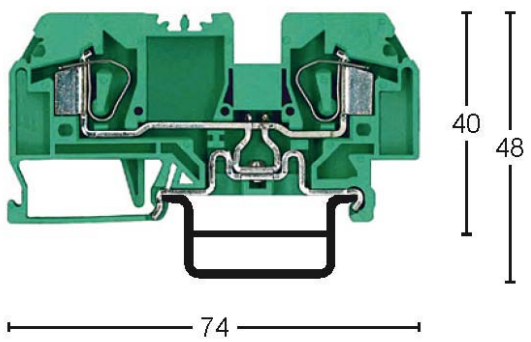

ACT 6 - 6 mm²

MORSETTO DI TERRA

La gamma dei morsetti di terra a molla della serie ACT, con sezione nominale da 2,5 a 6 mm² è adatta per l'utilizzo su guide DIN 60715. L'elevata forza di contatto sviluppata dalla molla garantisce collegamenti resistenti alle vibrazioni e duraturi nel tempo. La custodia isolante, disponibile in colore giallo/verde, è realizzata in PA 66 con grado di autoestinguenza UL 94-V0. L'introduzione dei conduttori dall'alto ottimizza le esecuzioni dove gli spazi sono limitati. Siglatura compatibile con i più moderni sistemi disponibili.

DATI TECNICI

Altre dimensioni e peso

Spessore	8 mm	Peso netto	20 g

Dati nominali di dimensionamento secondo IEC 947-7-1

Sezione	6 mm²	Tensione ad impulso	-
Corrente	-	Tensione di prova	-
Corrente con conduttore max.	-	Grado di lordura	3
Tensione	-	Resistenza alle correnti striscianti	CTI ≥600

Dati nominali secondo omologazione UL 1059

Sezione	24 ÷ 10 AWG	Tensione	-
Corrente	-	Certificato n°	E137870

Dati nominali secondo omologazione CSA 22.2

Sezione	-	Tensione	-
Corrente	-		-

Conduttori allacciabili

Capacità di connessione condutt. flessibile	0,2 ÷ 6 mm²	Lunghezza di spellatura	12 mm
Capacità di connessione condutt. rigido	0,5 ÷ 10 mm²	Lama cacciavite	4 x 0,8 mm
Tipo di connessione	a molla autobloccante	Calibro (IEC 947-1)	A5

Temperature di utilizzo

Temperatura di esercizio continuo, min.	– 40 °C	Temperatura di esercizio continuo, max.	+ 110 °C

Altri dati caratteristici

Direzione collegamento	superiore	Numero di collegamenti	2
Diaframma di estremità	si	Numero di piani	1
Diaframma di separazione	no	Punti di serraggio per piano	2
Guide di supporto DIN 60715	PU 35,PU35/15	Piani ponticellati internamente	-

Custodia isolante

Materiale	PA 66	Colore	giallo/verde
Classe di autoestinguenza UL 94	V0 senza alogeni ne' fosforo		

Schema elettrico

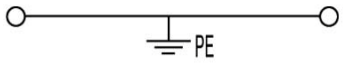

Dati per l'ordinazione

		ARTICOLO	CONF. PZ
Colore:	giallo/verde	ACT 6	50

ELETTROMECCANICA A. COLOMBO
Via F.lli Bandiera, 62 - 24048 Treviolo (BG) - ITALY
Tel. +39 035 691777 - info@asicolombo.it - www.asicolombo.it

ACCESSORI

Dati per l'ordinazione						ARTICOLO	CONF. PZ
	DIAFRAMMA DI ESTREMITA'				beige	DM 6	50
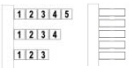	SIGLATURA	foglio 50	targhette	5x5 mm	bianco	TNP 2)	10
		" 46	"	10x5 mm	bianco	TNS 3)	10
		" 56	"	10x5 mm	bianco	TNB 2)	10
		" 56	"	10x5 mm	giallo	TNG 2)	10

Le targhette sono disponibili sia neutre che già siglate: vedere elenco completo nel capitolo "**sistemi di siglatura**" del listino prezzi.

1) Con l'utilizzo dei ponti "PEM" la tensione di dimensionamento si riduce a 400 V. In caso di tranciatura del ponte da parte dell'operatore, è indispensabile prestare attenzione alle parti di contatto che rimangono non completamente isolate.
2) Per siglatura laterale.
3) Per siglatura superiore.

ELETTROMECCANICA A. COLOMBO
Via F.lli Bandiera, 62 - 24048 Treviolo (BG) - ITALY
Tel. +39 035 691777 - info@asicolombo.it - www.asicolombo.it